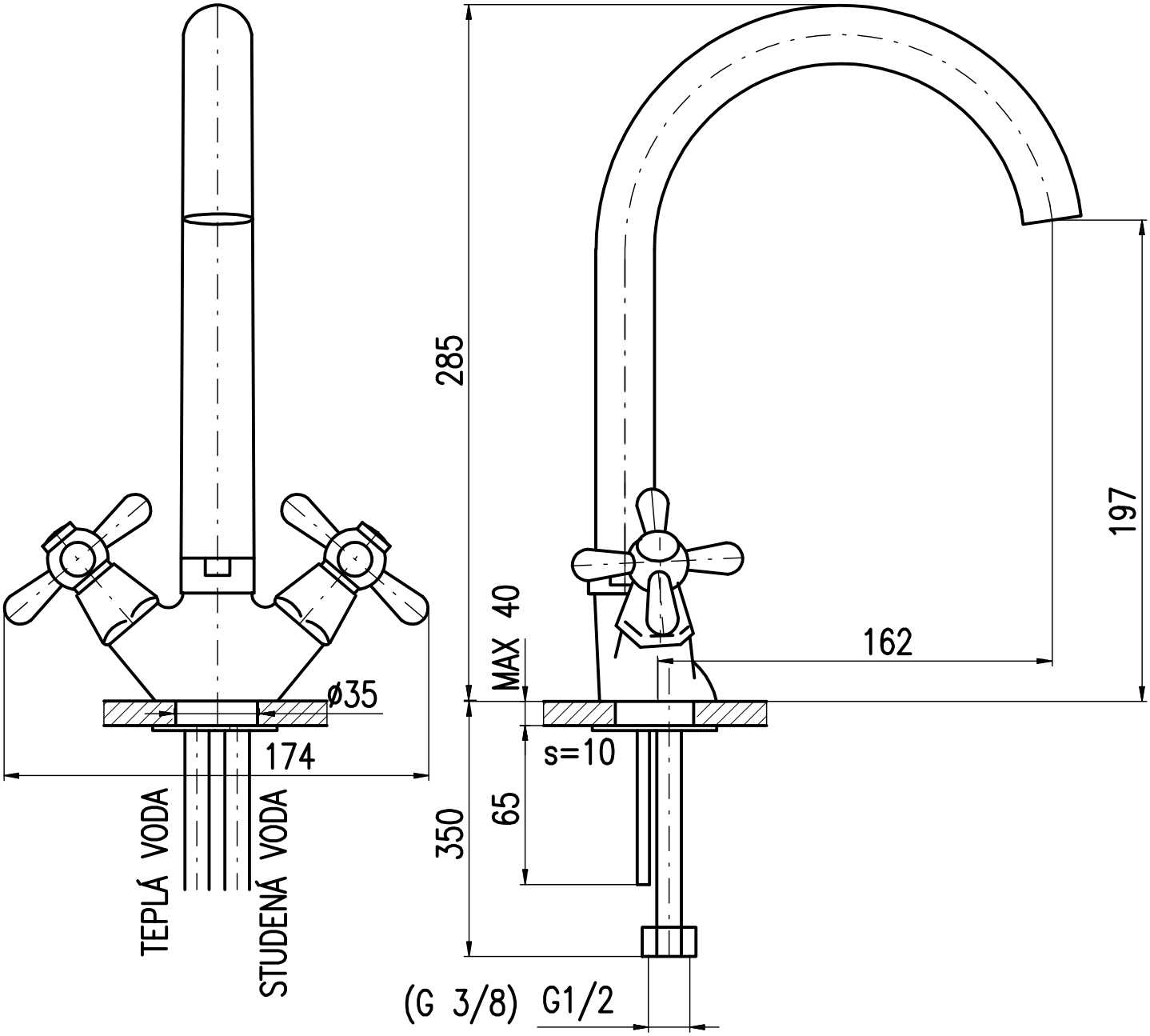
285
197
40
MAX
162
ø35
174
s=10
65
350
TEPLÁ VODA
STUDENÁ VODA
(G 3/8)
G1/2