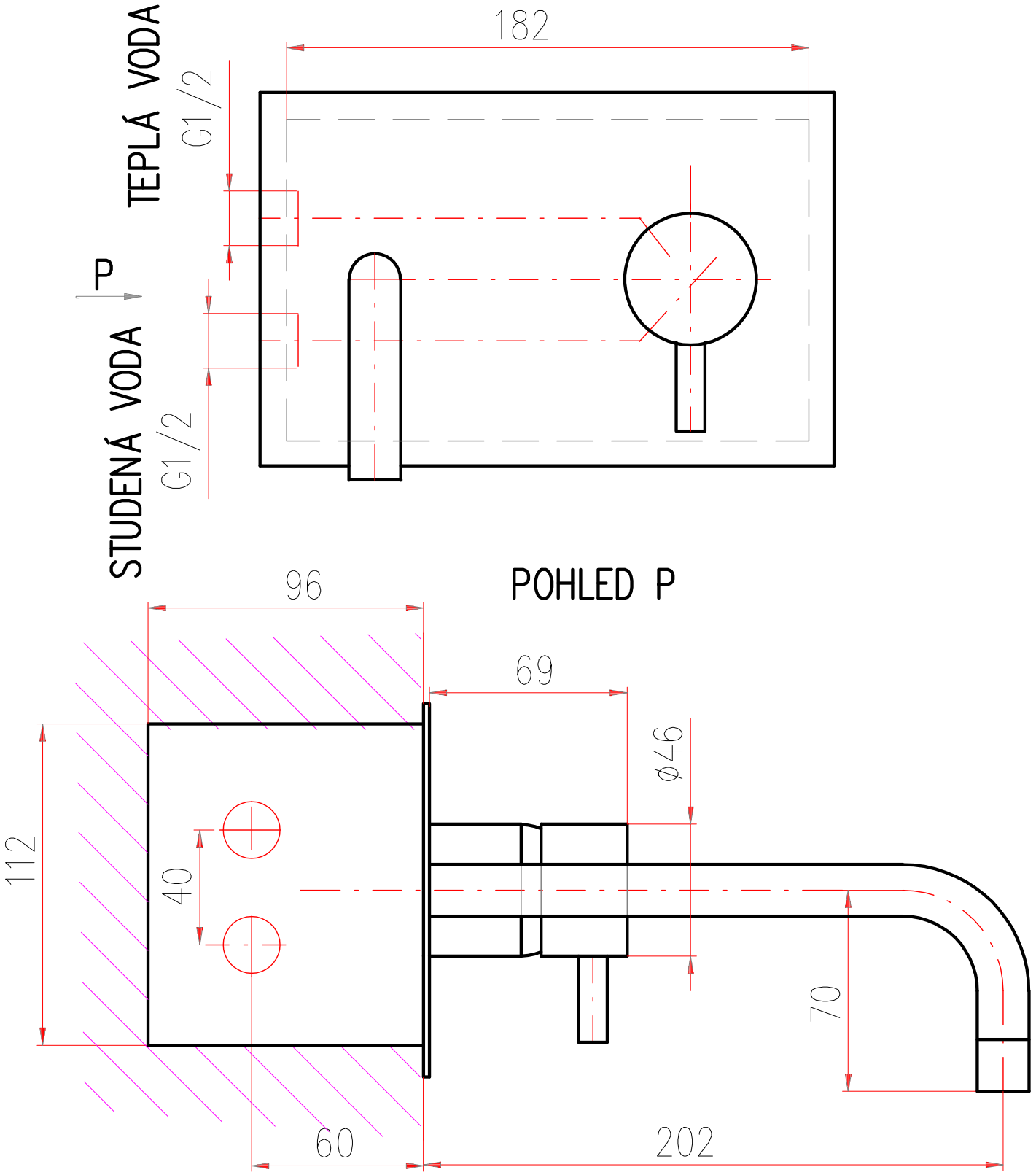
182
TEPLÁ VODA
G1/2
P
STUDENÁ VODA
G1/2
POHLED P
96
69
ø46
112
40
70
60
202