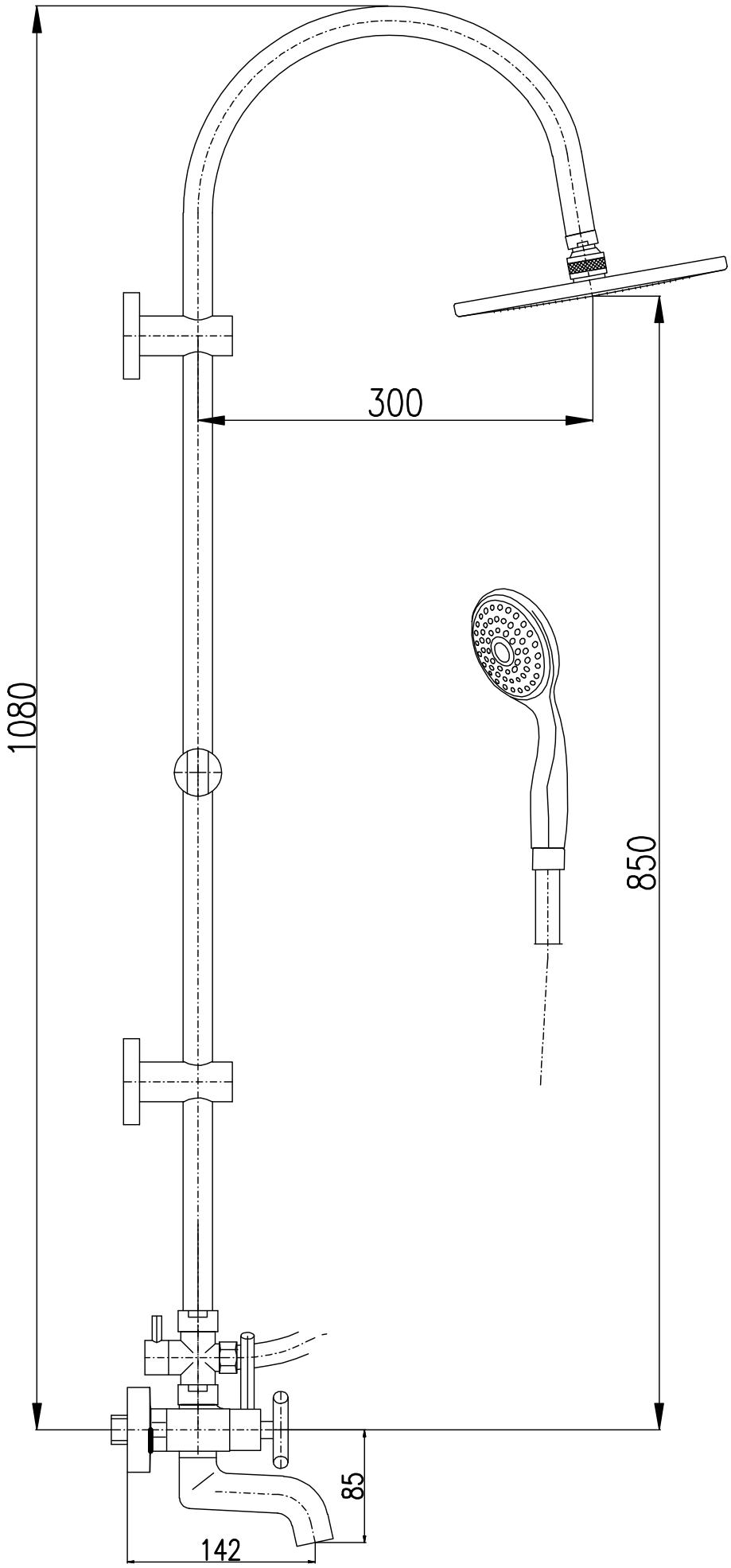
1080
300
850
85
142