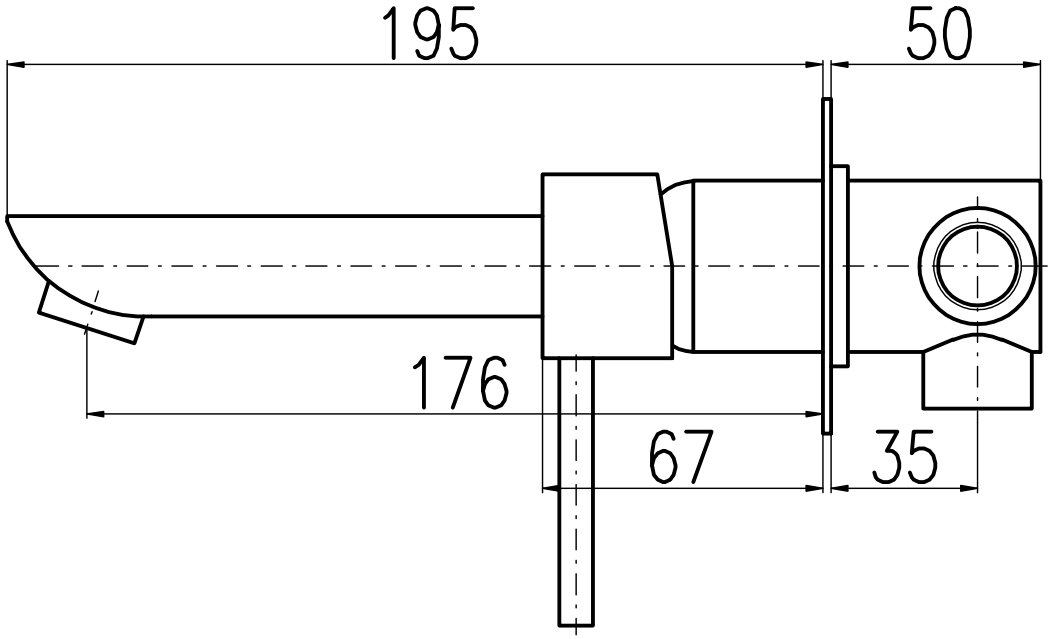
195
50
176
67
35

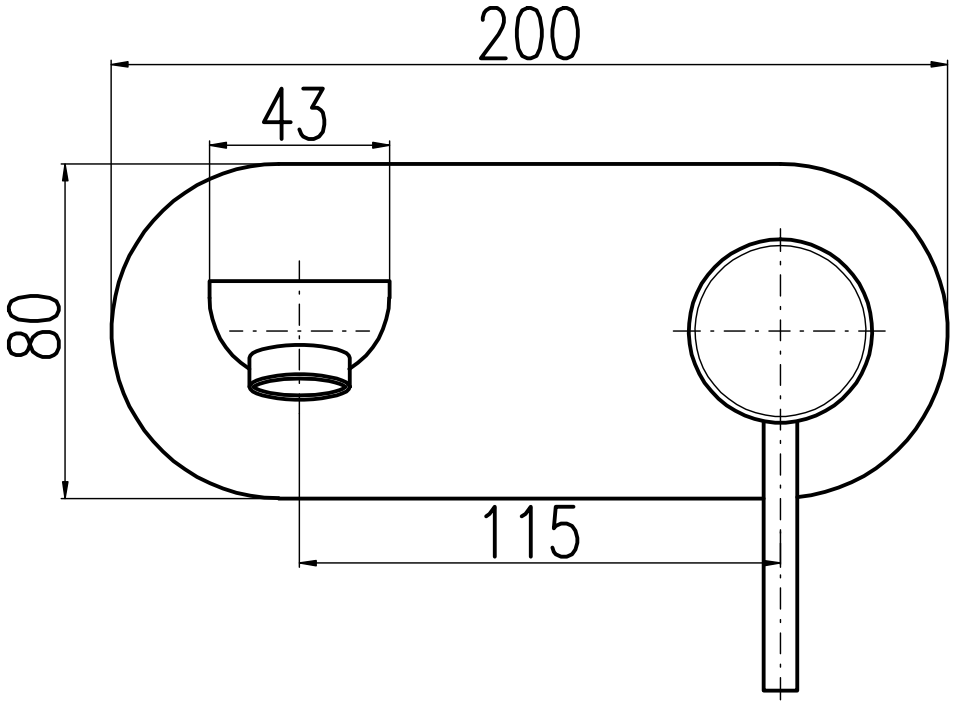
200
43
80
115