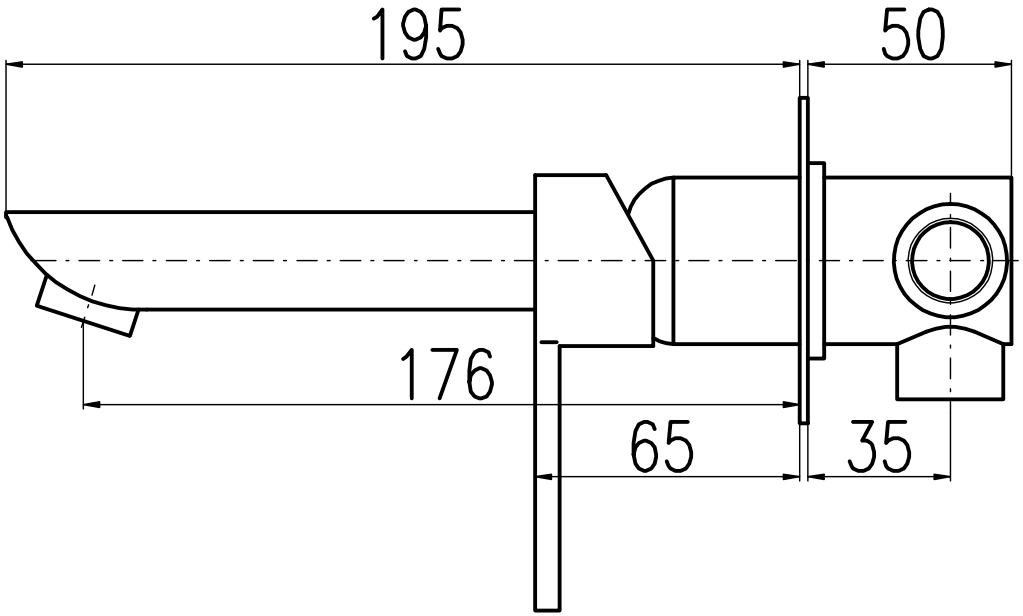
195
50
176
65
35

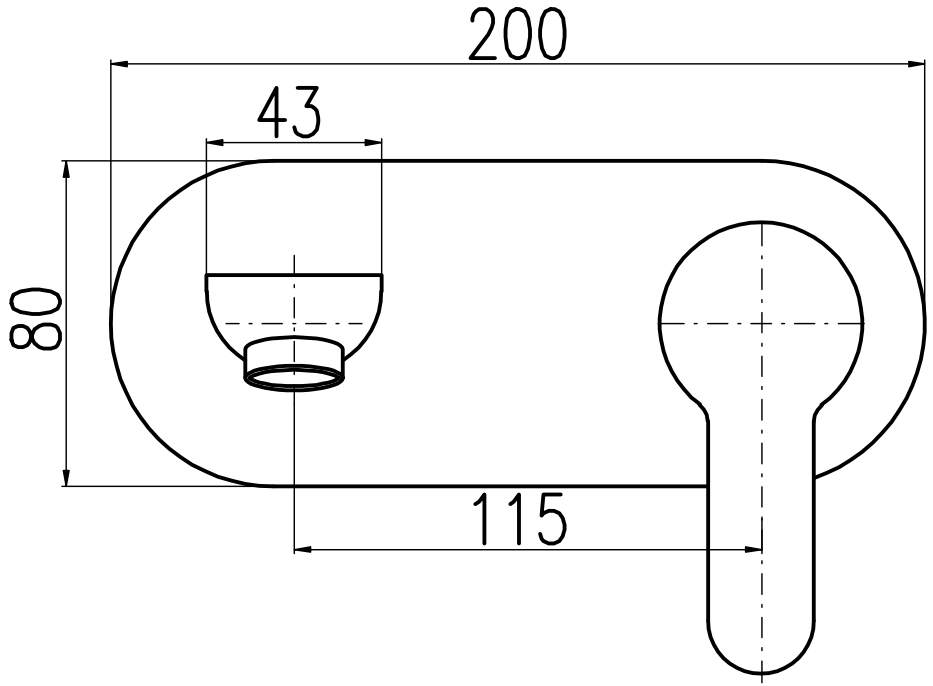
200
43
80
115