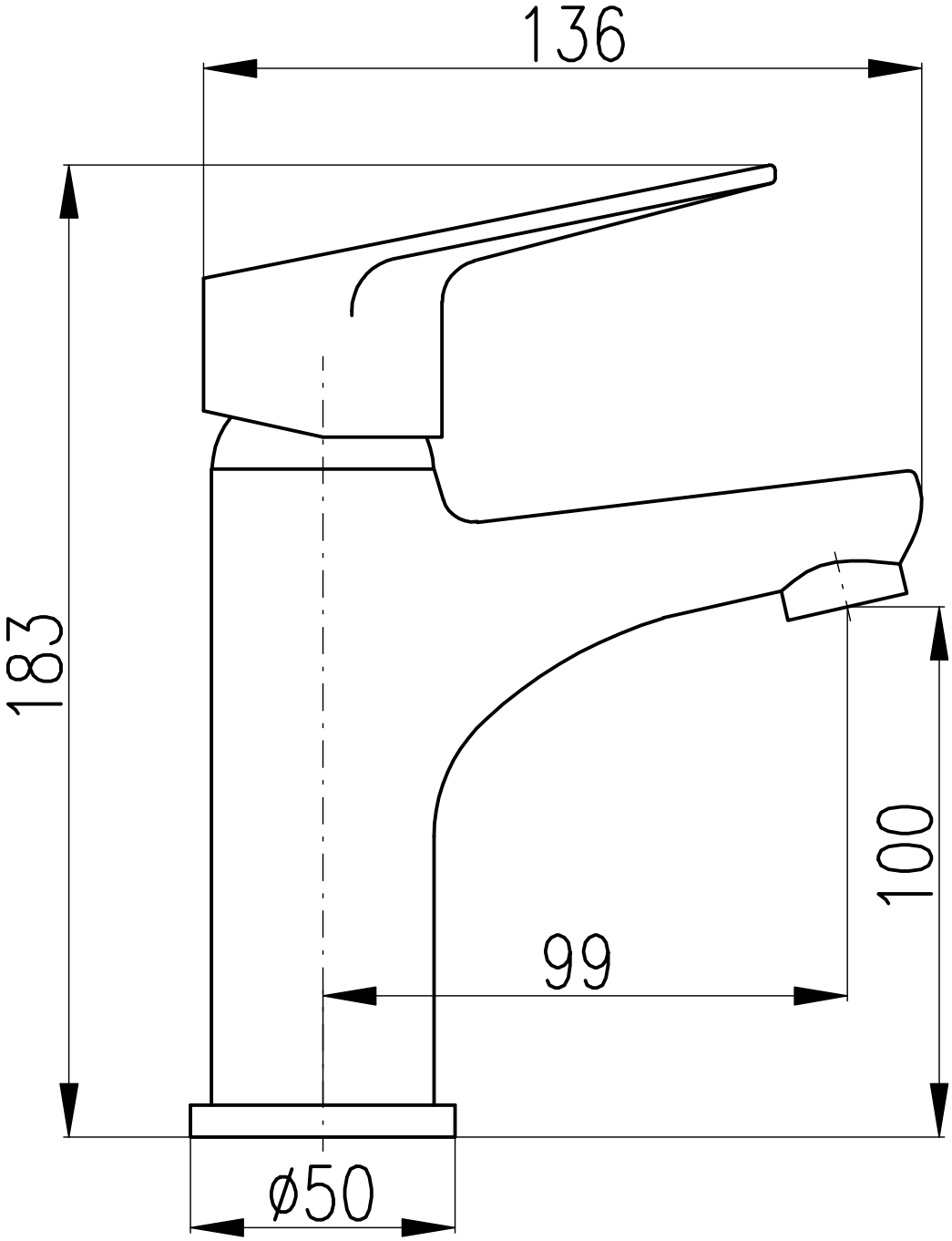
136
183
100
99
ø50