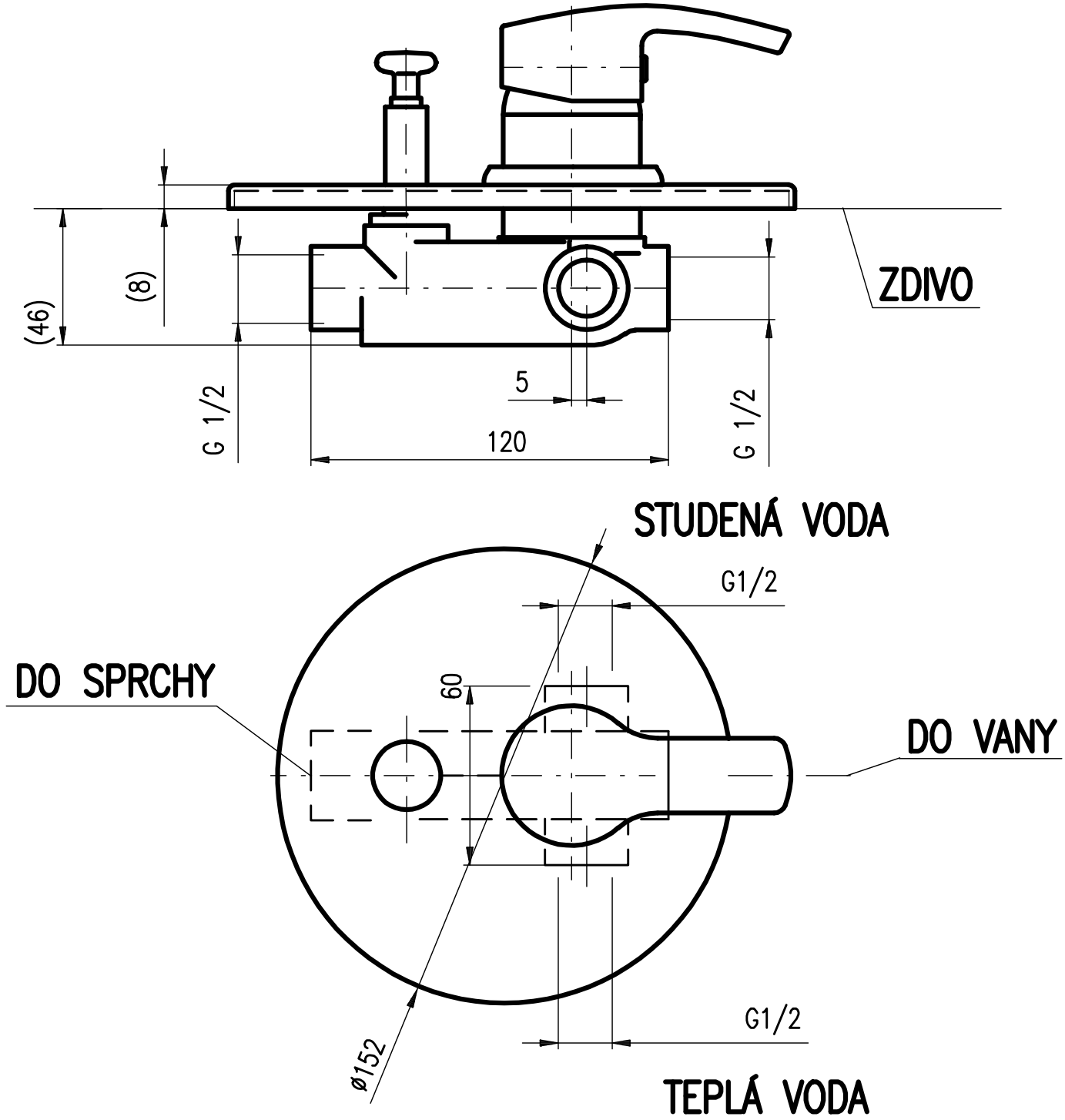
ZDIVO
(46)
(8)
G 1/2
5
120
G 1/2
STUDENÁ VODA
G1/2
DO SPRCHY
60
DO VANY
G1/2
ø152
TEPLÁ VODA