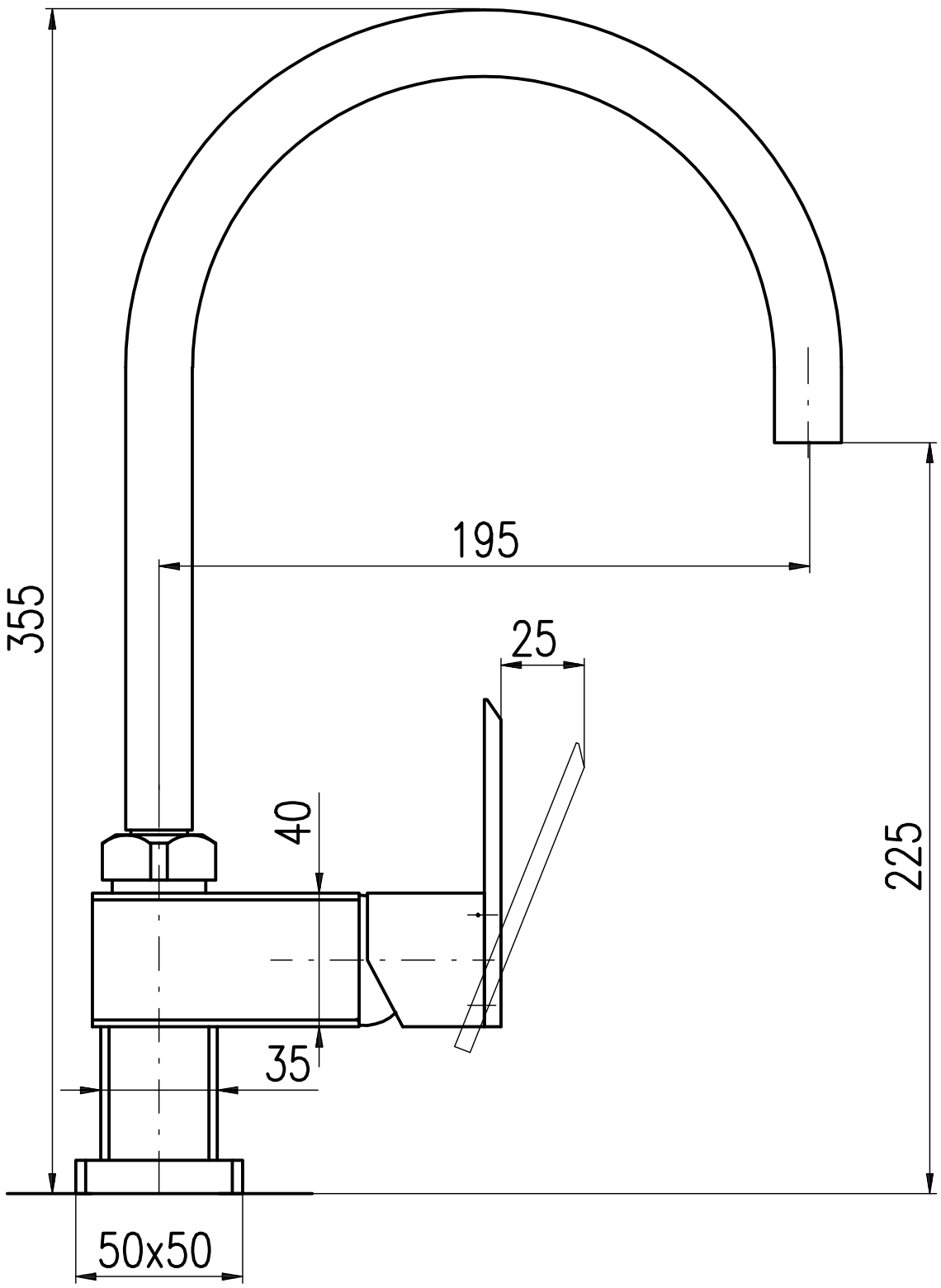
355
195
25
40
225
35
50x50