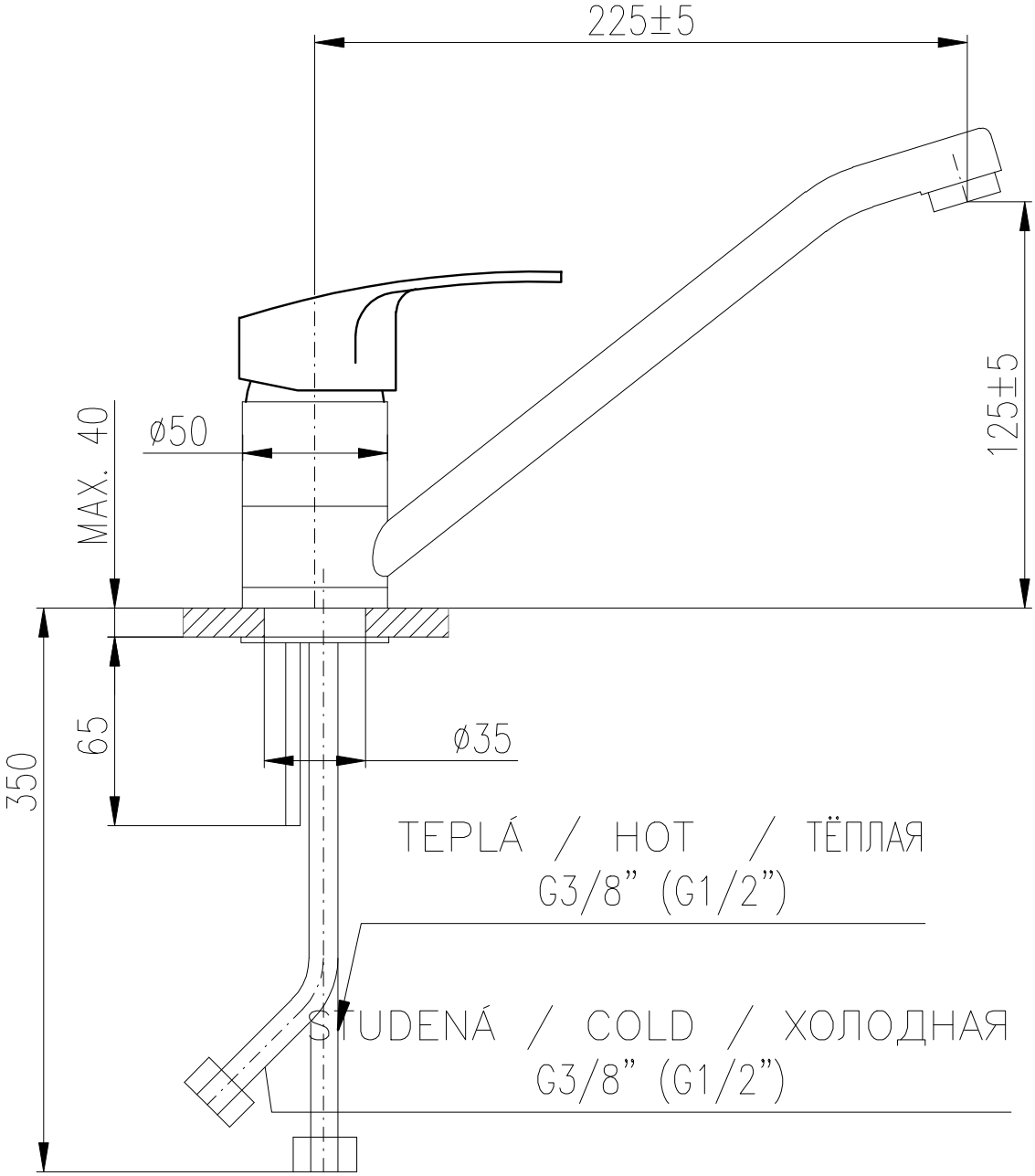
225±5
125±5
MAX. 40
ø50
65
350
ø35
TEPLÁ / HOT / ТЁПЛАЯ
G3/8" (G1/2")
STUDENÁ / COLD / ХОЛОДНАЯ
G3/8" (G1/2")