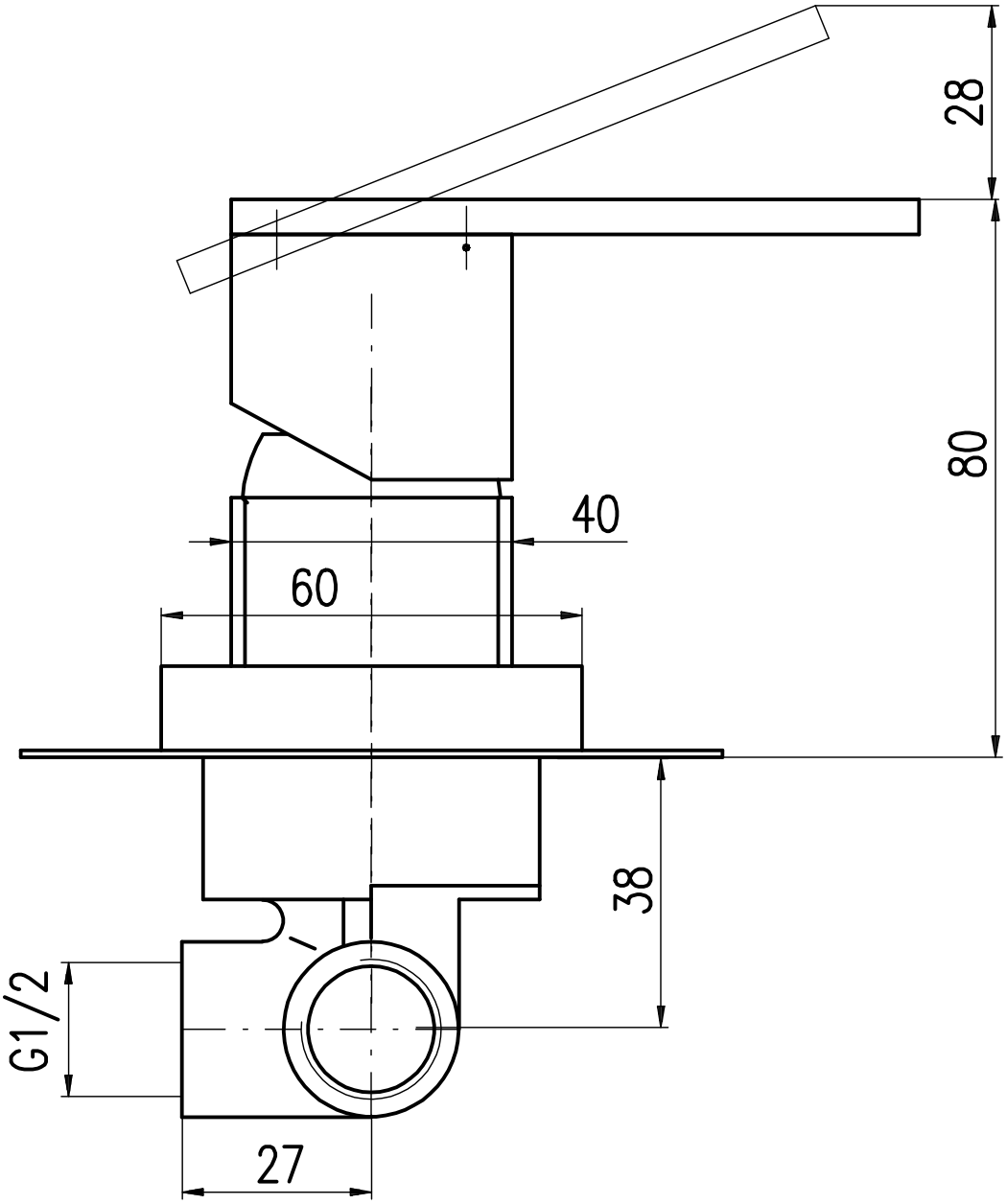
28
80
40
60
38
G1/2
27

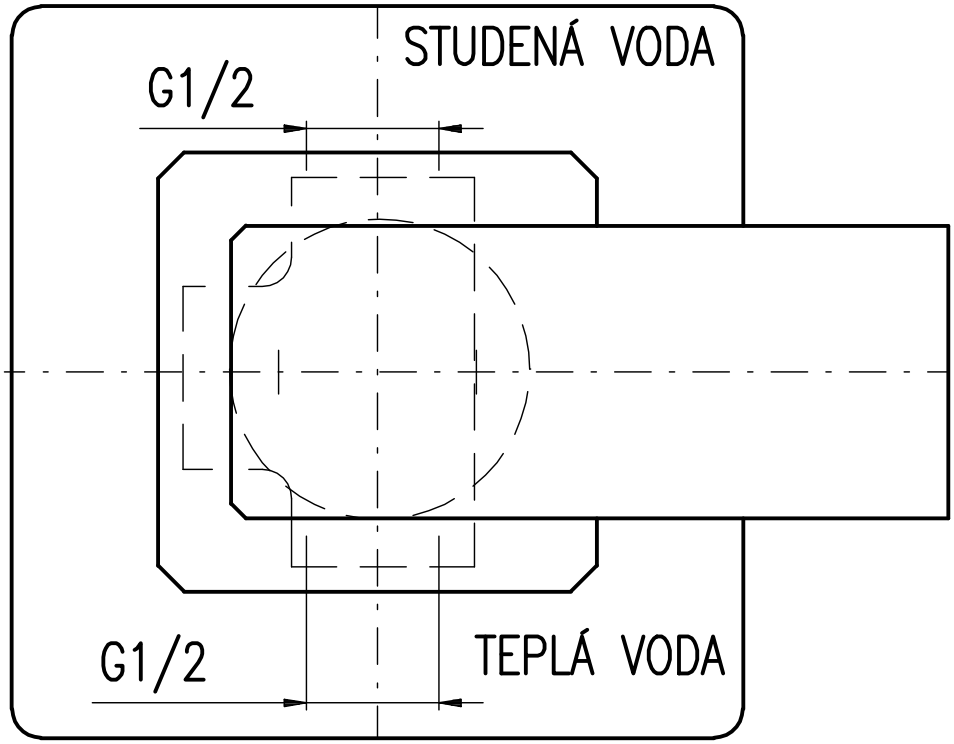
STUDENÁ VODA
G1/2
G1/2
TEPLÁ VODA