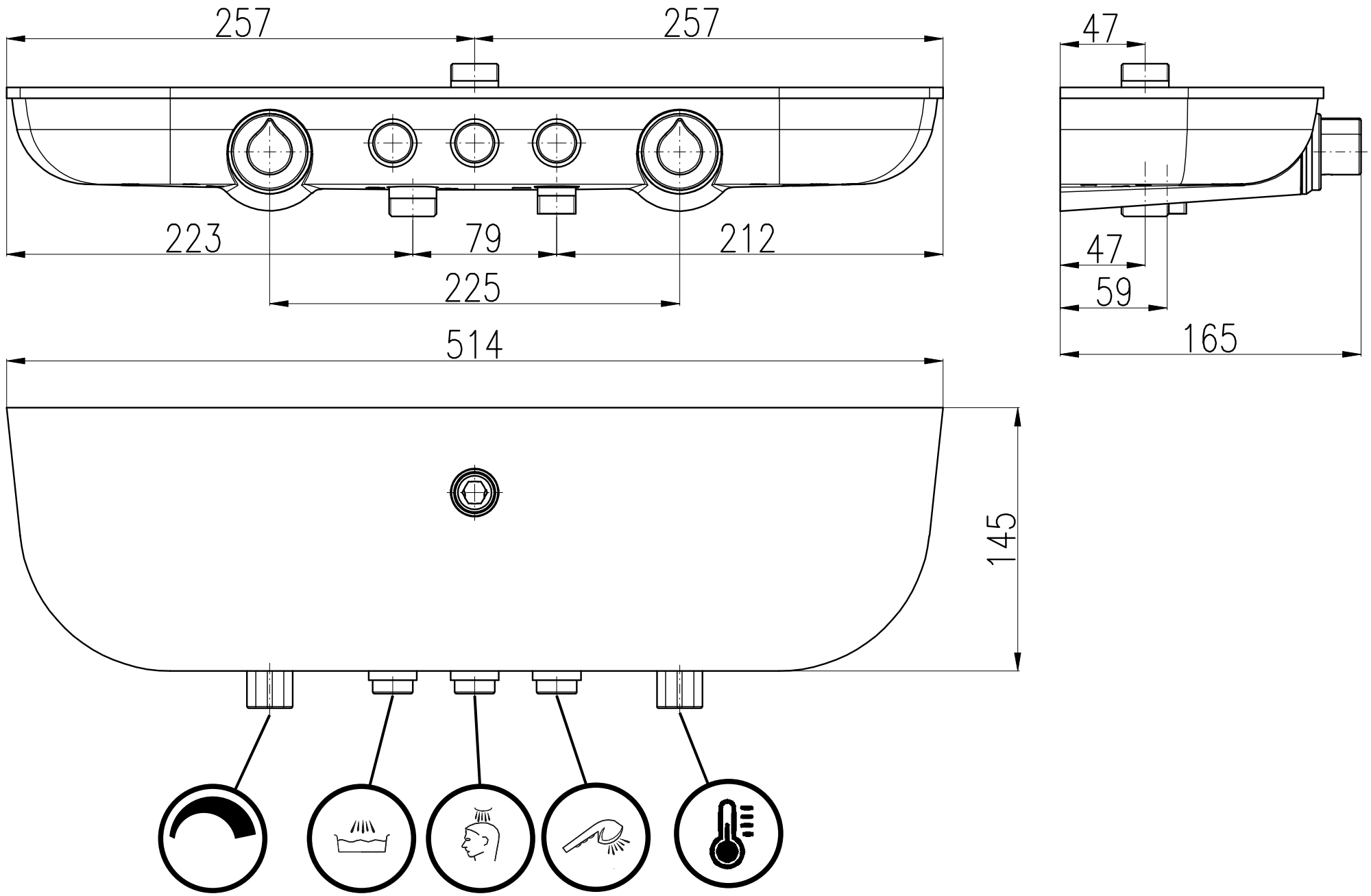
257
257
47
223
79
212
47
59
225
165
514
145