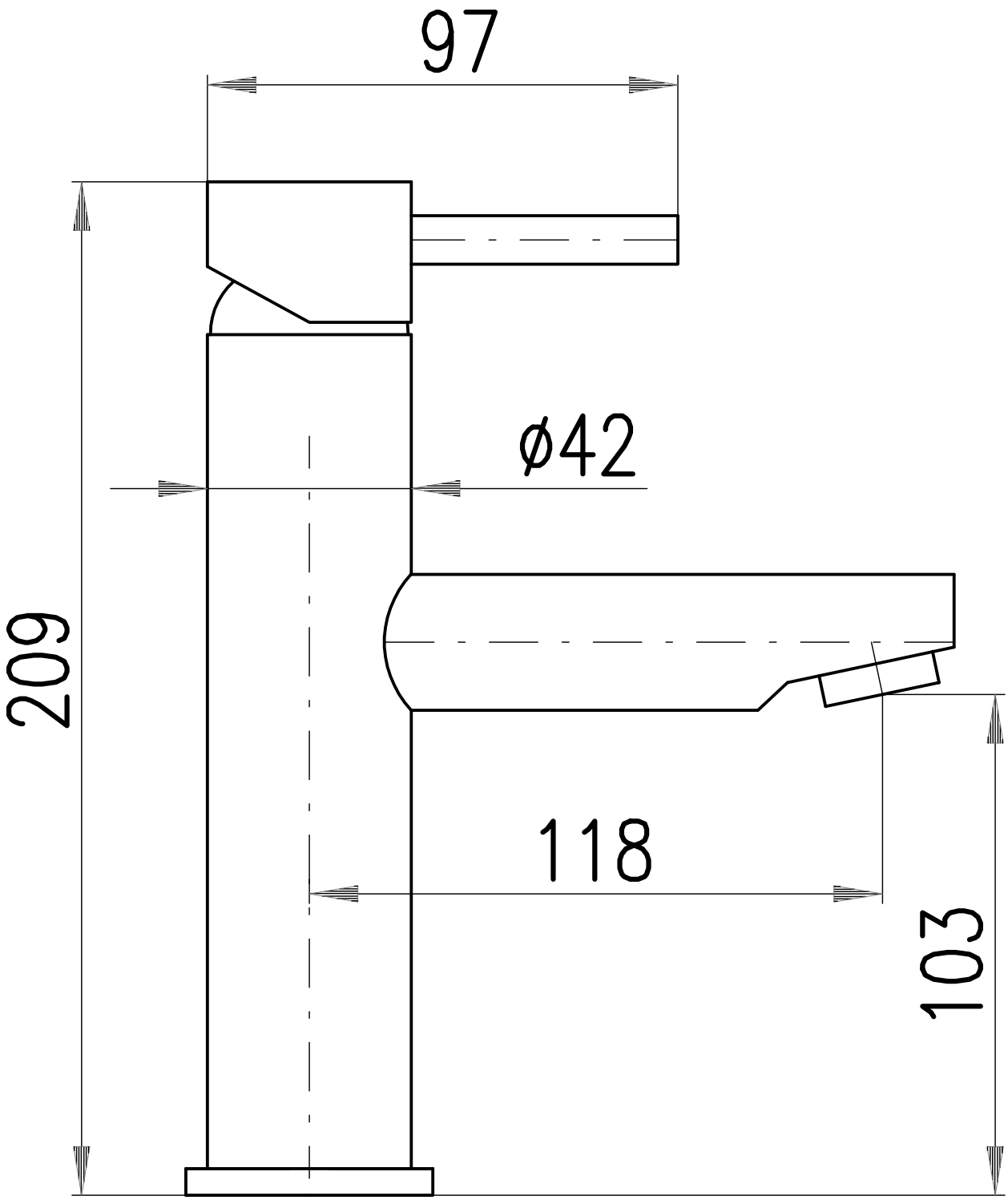
97
ø42
209
118
103