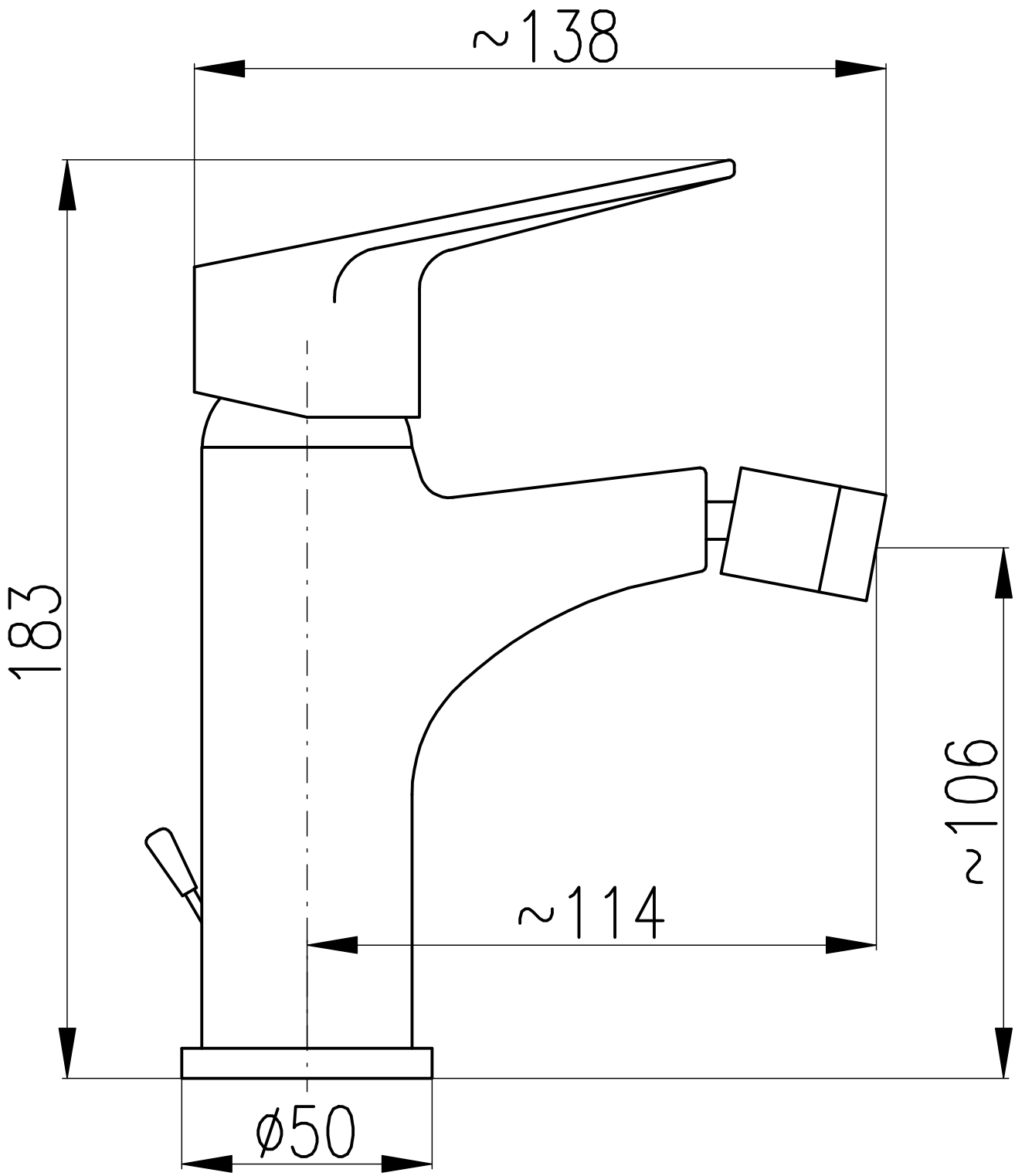
~138
183
~106
~114
ø50